令和4年度 八重山地区スポーツ少年団ミニバスケットボール交流大会

期日：2022年 6月11日（土）・12日（日） 開会式 9：00 試合開始 9：30（2日目 試合開始 9：00）

会場：石垣市総合体育館メインアリーナ・サブアリーナ

【男子チャンピオンクラス】

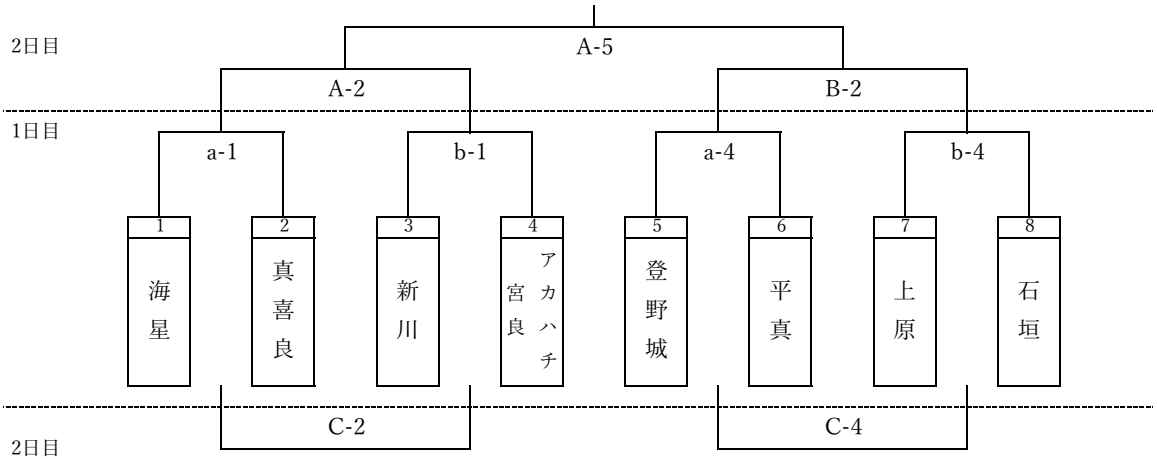

【女子チャンピオンクラス】

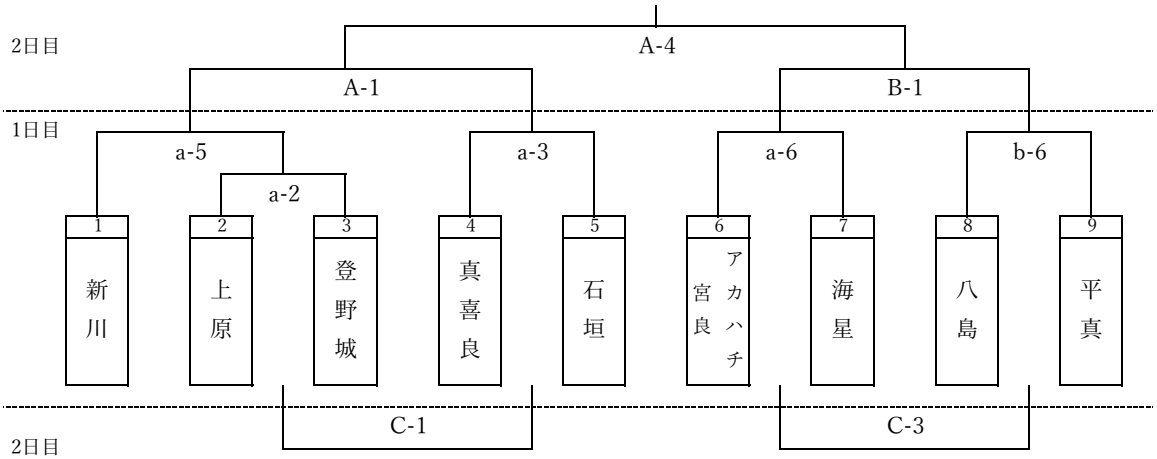
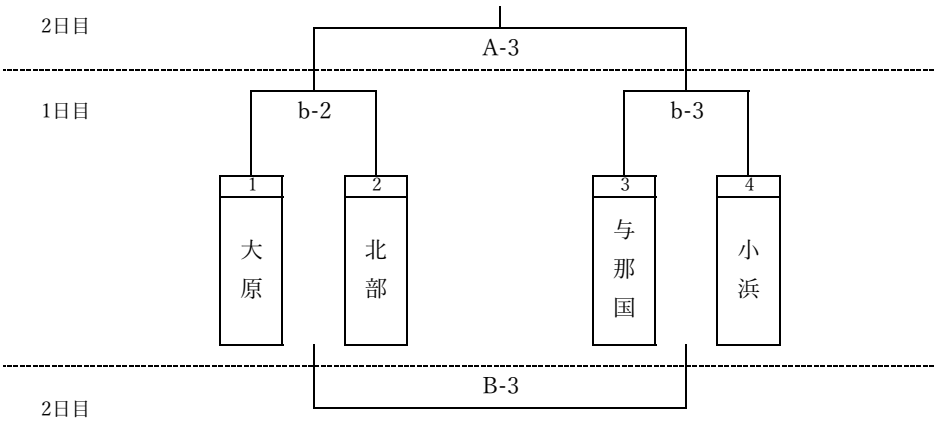
【混成クラス】